Maße
Dimensions
Encombrement • Dimensioni
Dimensiones • Габариты крана

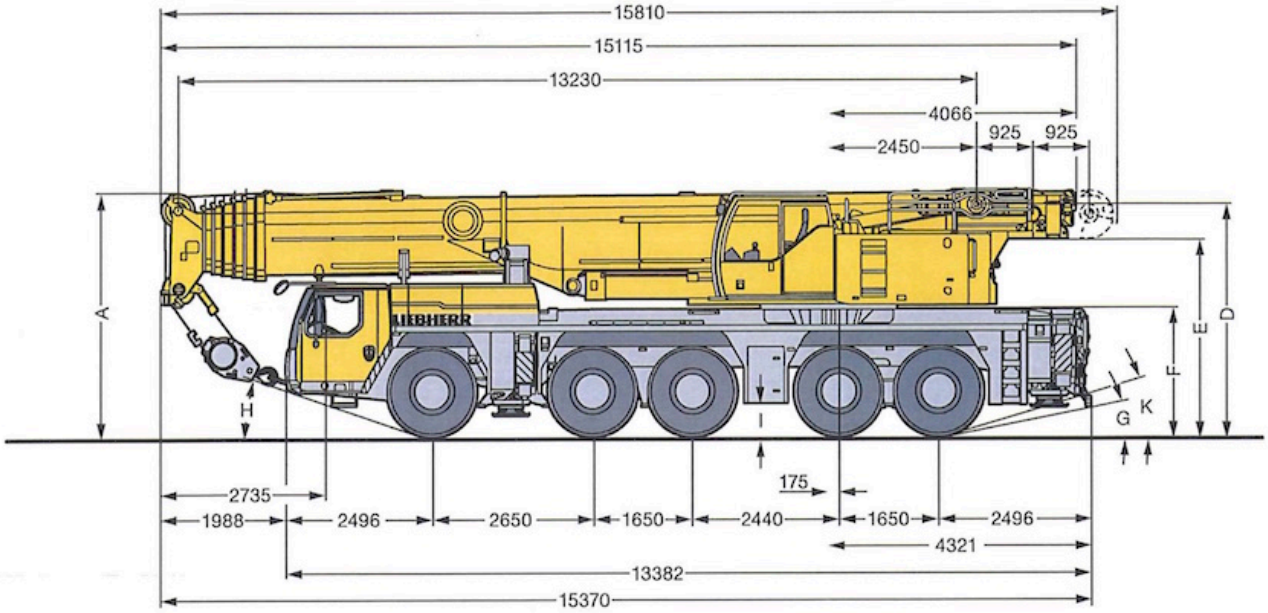

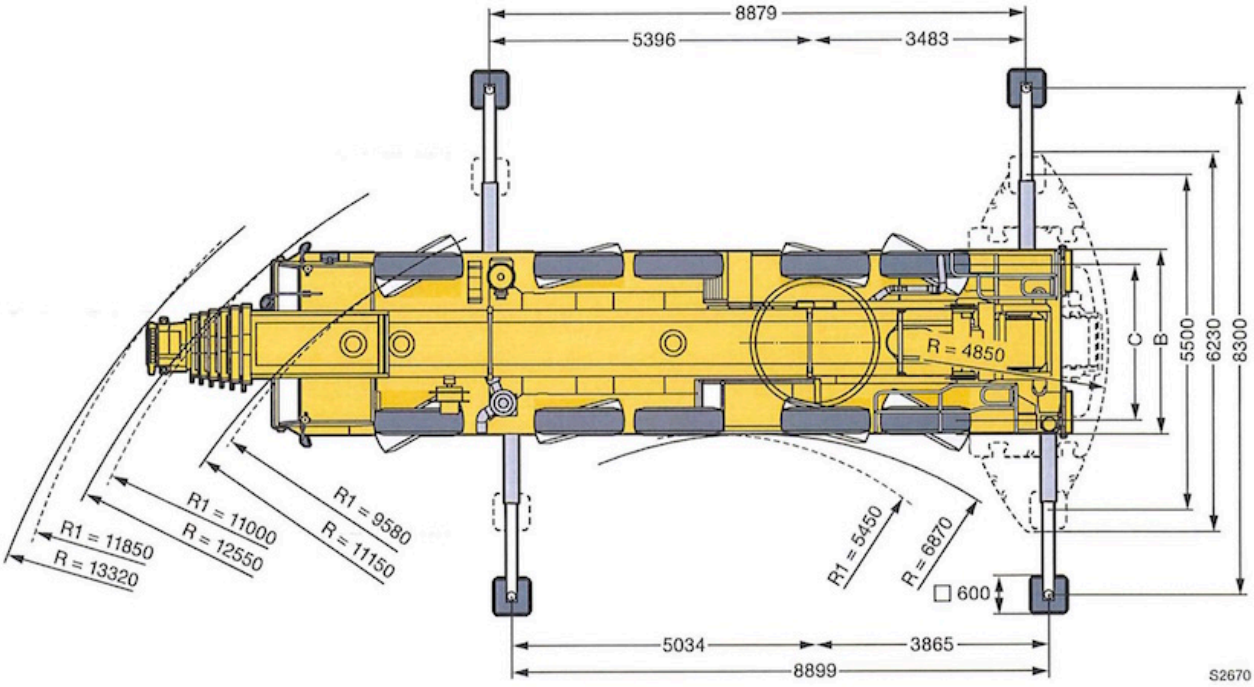

R_1 = Allradlenkung · All-wheel steering · Direction toutes roues · Tutti gli assi sterzanti · Dirección en todos los ejes · Поворот всеми колесами

	Maße · Dimensions · Encombrement · Dimensioni · Dimensiones · Размеры mm										
	A	A 150 mm*	B	C	D	E	F	G	H	I	K
385/95 R 25 (14.00 R 25)	3950	3800	3000	2563	3704	3139	2000	10°	15°	377	15°
445/95 R 25 (16.00 R 25)	4000	3850	3000	2551	3754	3189	2050	11°	17°	427	16°
525/80 R 25 (20.5 R 25)	4000	3850	3100	2573	3754	3189	2050	11°	17°	427	16°

* abgesenkt · lowered · abaissé · abbassato · suspensión abajo · шасси осажено

Hubhöhen
Lifting heights
Hauteurs de levage • Altezze di sollevamento
Alturas de elevación • Высота подъема

T

LICCON2

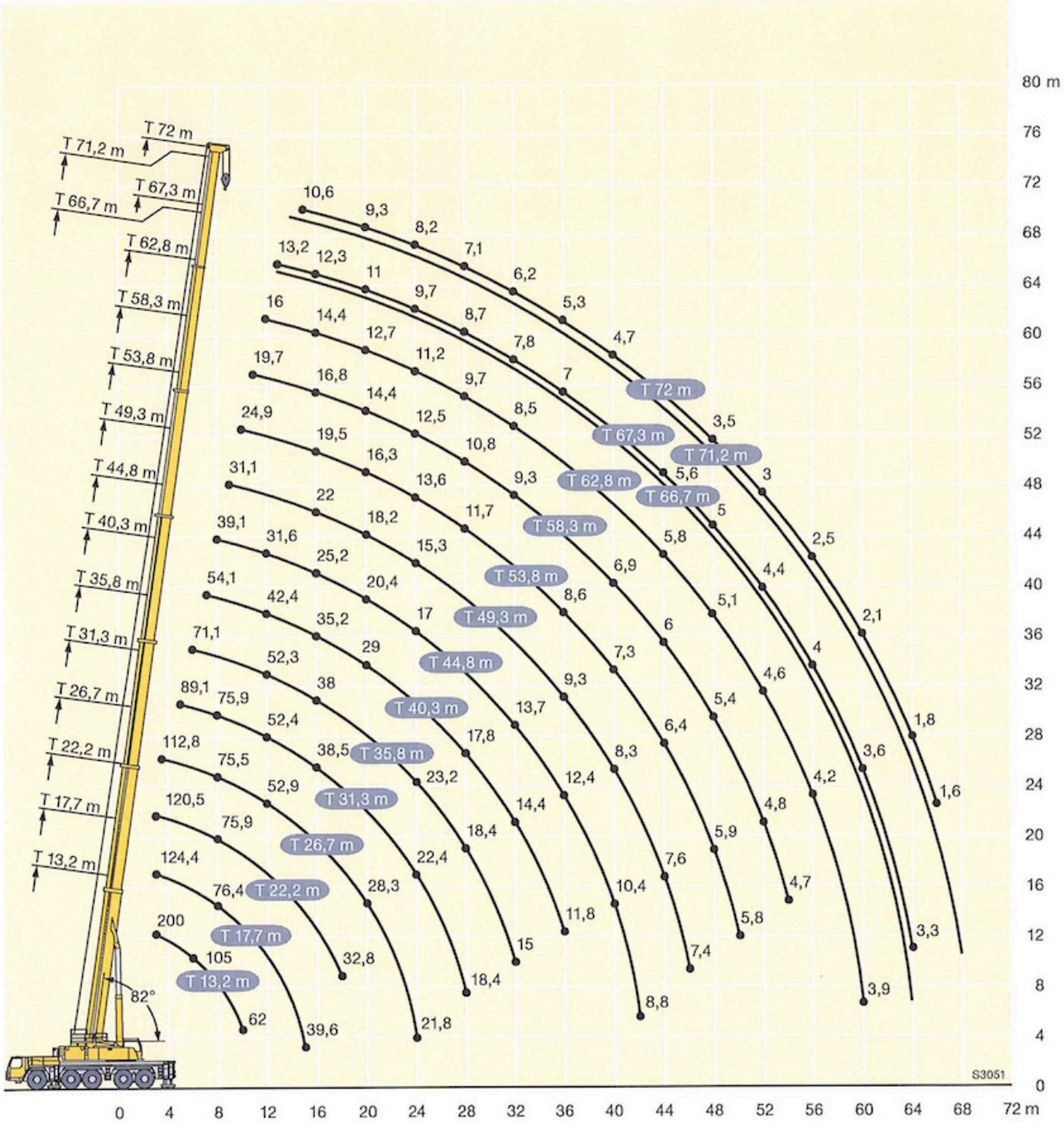

Traglasten
Lifting capacities
Forces de levage • Portate
Tablas de carga • Грузоподъемность

T

LICCON2

13,2 – 72 m T | 360° | 72 t | EN

m	13,2 m *	13,2 m	17,7 m	22,2 m	26,7 m	31,3 m	35,8 m	40,3 m	44,8 m	49,3 m	53,8 m	58,3 m	62,8 m	66,7 m	67,3 m	71,2 m	72 m	m
3	200	133,8	124,4	120,5														3
3,5	142	131,3	125,5	120,7														3,5
4	133	123,6	123,6	119	112,8													4
4,5	125	115,4	115,3	115,1	111,4													4,5
5	117	107,7	107,8	107,6	107,2	89,1												5
6	105	94,8	95,4	94,7	94,4	87,1	71,1											6
7	93	84,5	85,1	84,4	84	82,9	69,5	54,1										7
8	82	75,9	76,4	75,9	75,5	75,9	66,5	52	39,1									8
9	73	68,7	69,3	68,7	69,2	68,7	62,5	49,7	37,3	31,1								9
10	62	62,6	63,2	62,6	63,1	62,7	58,6	47,3	35,4	29,7	24,9							10
11			57,7	57,1	57,7	57,2	55,2	44,8	33,5	28,4	24	19,7						11
12			53	52,3	52,9	52,4	52,3	42,4	31,6	27,1	23,2	19,1	16					12
13			48,5	48,6	48,5	48	48,6	40,4	29,7	25,8	22,3	18,5	15,6	12,1	13,2			13
14			44,7	44,8	44,6	44	44,8	38,7	27,8	24,5	21,4	18	15,2	11,8	12,9	11		14
15			39,6	41,2	40,9	41,1	41,2	37	26,5	23,2	20,5	17,4	14,8	11,5	12,6	10,8	10,6	15
16				38,1	37,8	38,5	38	35,2	25,2	22	19,5	16,8	14,4	11,2	12,3	10,5	10,4	16
18				32,8	32,4	33,2	32,6	32,4	22,5	20,1	17,8	15,5	13,6	10,5	11,7	9,9	9,8	18
20					28,3	28,9	28,3	29	20,4	18,2	16,3	14,4	12,7	9,9	11	9,4	9,3	20
22					25,7	25,4	25,9	25,5	18,7	16,5	15	13,4	11,9	9,2	10,4	8,9	8,7	22
24					21,8	22,4	23,2	22,6	17	15,3	13,6	12,5	11,2	8,6	9,7	8,4	8,2	24
26						19,8	20,6	19,9	15,9	14,1	12,7	11,6	10,5	8,1	9,2	7,9	7,6	26
28						18,4	18,4	17,8	15,2	12,9	11,7	10,8	9,7	7,6	8,7	7,5	7,1	28
30							16,6	15,9	14,4	11,8	10,8	10	9,1	7,1	8,2	7,1	6,6	30
32							15	14,4	13,7	11	9,9	9,3	8,5	6,6	7,8	6,6	6,2	32
34								13	13,1	10,1	9,2	8,5	8	6,3	7,4	6,2	5,7	34
36								11,8	12,4	9,3	8,6	7,9	7,4	5,9	7	5,9	5,3	36
38									11,3	8,8	7,9	7,4	6,9	5,5	6,6	5,6	5	38
40									10,4	8,3	7,3	6,9	6,5	5,2	6,2	5,3	4,7	40
42									8,8	7,9	6,9	6,5	6,1	4,9	5,9	5	4,3	42
44										7,6	6,4	6	5,8	4,6	5,6	4,7	4	44
46										7,4	6,1	5,7	5,4	4,4	5,3	4,5	3,7	46
48											5,9	5,4	5,1	4,1	5	4,3	3,5	48
50											5,8	5,1	4,8	3,9	4,7	4,1	3,2	50
52												4,8	4,6	3,7	4,4	3,8	3	52
54												4,7	4,3	3,5	4,2	3,6	2,7	54
56													4,2	3,3	4	3,5	2,5	56
58													4	3,1	3,8	3,3	2,3	58
60													3,9	3	3,6	3,1	2,1	60
62														2,8	3,4	3	1,9	62
64														2,8	3,3	2,9	1,8	64
66																2,8	1,6	66
68																2,7		68

* nach hinten · over rear · en arrière · sul posteriore · hacia atrás · стрела повернута назад

t_210_00040_00_000 / 00011_01_000

Traglasten
Lifting capacities
Forces de levage • Portate
Tablas de carga • Грузоподъемность

T

LICCON2

13,2 – 72 m T | 360° | 42 t | EN

↔ m	13,2 m	17,7 m	22,2 m	26,7 m	31,3 m	35,8 m	40,3 m	44,8 m	49,3 m	53,8 m	58,3 m	62,8 m	66,7 m	67,3 m	71,2 m	72 m	↔ m
3	133,8	124,4	120,5														3
3,5	130,9	125,5	120,7														3,5
4	122,5	122,5	119	112,8													4
4,5	113,8	113,8	113,6	110,8													4,5
5	106,2	106,3	106,1	105,7	89,1												5
6	93,1	93,7	93	92,6	87,1	71,1											6
7	82,4	83	82,3	82	81,9	69,5	54,1										7
8	72,7	73,4	72,9	73,4	72,2	66,5	52	39,1									8
9	63,8	64,6	64,7	64,7	62	60,3	49,7	37,3	31,1								9
10	56,1	57	57,2	57	55,4	52,7	47,3	35,4	29,7	24,9							10
11		50,9	50,6	50,4	49,6	46,5	44,8	33,5	28,4	24	19,7						11
12		44,6	44,4	45	44,2	41,5	41,1	31,6	27,1	23,2	19,1	16					12
13		39,1	38,8	40	39,4	39	37,2	29,7	25,8	22,3	18,5	15,6	12,1	13,2			13
14		34,6	35,4	35,4	35,1	35,8	33,7	27,8	24,5	21,4	18	15,2	11,8	12,9	11		14
15		30,9	31,7	31,7	32,4	32,3	30,8	26,5	23,2	20,5	17,4	14,8	11,5	12,6	10,8	10,6	15
16			28,6	28,6	29,5	29,2	28,3	25,2	22	19,5	16,8	14,4	11,2	12,3	10,5	10,4	16
18			23,8	24,4	24,6	24,2	23,6	22,5	20,1	17,8	15,5	13,6	10,5	11,7	9,9	9,8	18
20				21	20,9	20,5	19,8	19,4	18,2	16,3	14,4	12,7	9,9	11	9,4	9,3	20
22				18,1	18	17,6	16,9	17,6	16,1	15	13,4	11,9	9,2	10,4	8,9	8,7	22
24				15,9	15,6	15,2	14,6	15,3	14,3	13,5	12,5	11,2	8,6	9,7	8,4	8,2	24
26					13,7	13,9	12,7	13,3	12,7	11,8	11,6	10,5	8,1	9,2	7,9	7,6	26
28					12,2	12,8	11,1	11,7	11,5	10,9	10,3	9,7	7,6	8,7	7,5	7,1	28
30						11,4	9,7	10,3	10,7	9,8	9,1	9	7,1	8,2	7,1	6,6	30
32						10,3	8,6	9,4	9,5	8,6	8,5	8	6,6	7,8	6,6	6,2	32
34							8,1	8,9	8,5	8	7,8	7,3	6,3	7,2	6,2	5,7	34
36							7,7	8,2	7,5	7,6	7	6,9	5,9	6,4	5,9	5,3	36
38								7,4	6,8	6,9	6,1	6,4	5,5	5,7	5,5	5	38
40								6,6	6,5	6,1	5,8	5,8	5,2	5,1	5	4,7	40
42								6	6,1	5,6	5,4	5,1	4,9	4,5	4,4	4,3	42
44									5,5	5,3	4,9	4,5	4,5	4	3,9	3,8	44
46									5	4,8	4,4	4	4,1	3,5	3,4	3,3	46
48										4,3	3,9	3,5	3,6	3	3	2,9	48
50										3,9	3,4	3,1	3,1	2,6	2,6	2,5	50
52											3	2,7	2,7	2,2	2,2	2,1	52
54											2,7	2,3	2,4	1,8	1,9	1,8	54
56												2	2		1,5		56
58												1,6	1,7				58

t_210_00013_01_000

Hubhöhen
Lifting heights
Hauteurs de levage • Altezze di sollevamento
Alturas de elevación • Высота подъема

TK

LICCON2

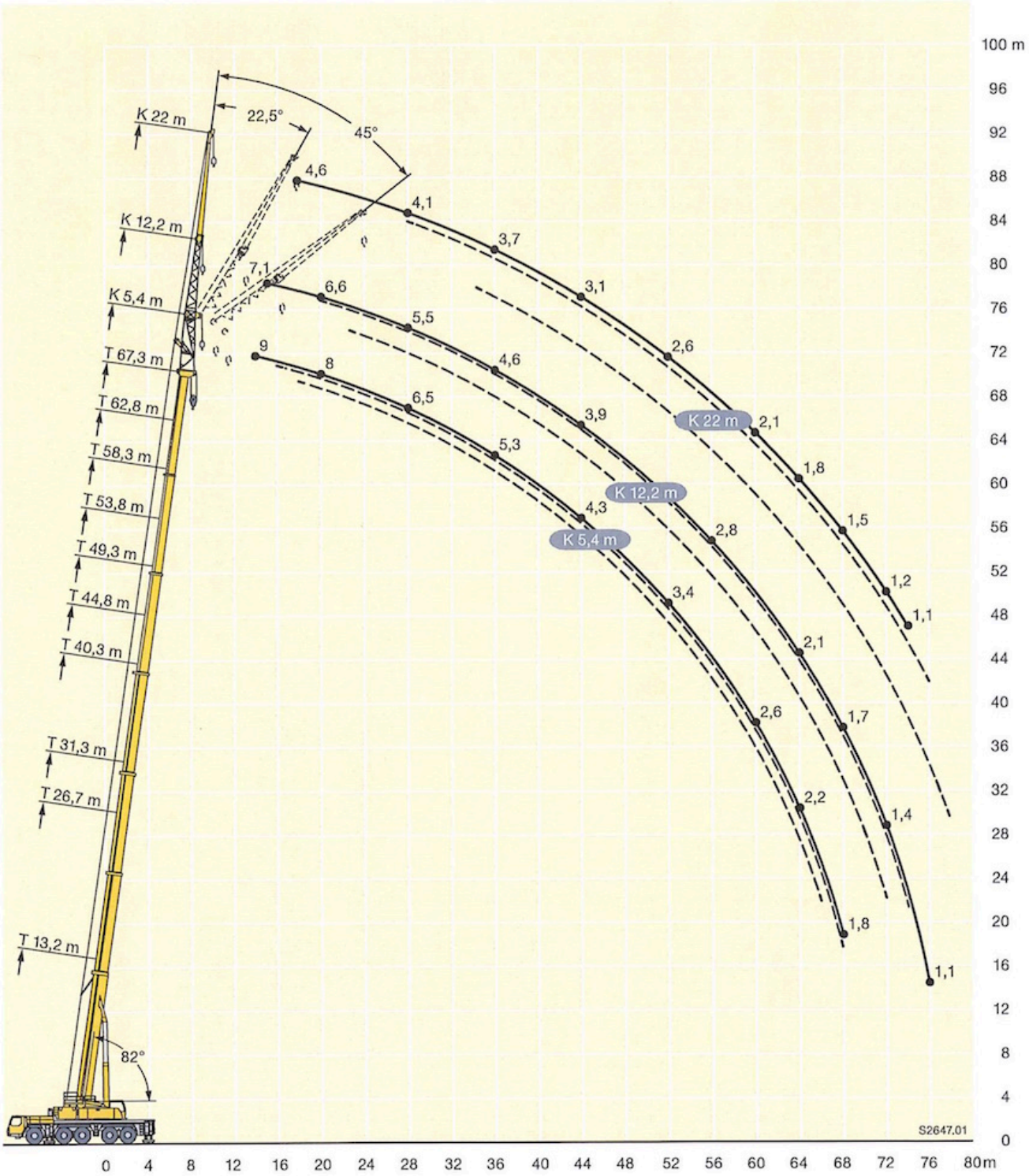

Traglasten
Lifting capacities
Forces de levage • Portate
Tablas de carga • Грузоподъемность

TK

LICCON2

↔ m	53,8 m 22 m 0°	53,8 m 22 m 22,5°	53,8 m 22 m 45°	58,3 m 22 m 0°	58,3 m 22 m 22,5°	58,3 m 22 m 45°	62,8 m 22 m 0°	62,8 m 22 m 22,5°	62,8 m 22 m 45°	67,3 m 22 m 0°	67,3 m 22 m 22,5°	67,3 m 22 m 45°	↔ m
13	7,2												13
14	7,2			6,4									14
15	7,3			6,4			5,5						15
16	7,3			6,4			5,5						16
17	7,4			6,4			5,5			4,6			17
18	7,3			6,4			5,4			4,5			18
19	7,3			6,5			5,4			4,5			19
20	7,2			6,4			5,4			4,4			20
21	7,1			6,4			5,3			4,4			21
22	7,1	6		6,3			5,3			4,4			22
23	7	6		6,3	5,7		5,2			4,3			23
24	6,9	5,9		6,2	5,6		5,2			4,3			24
26	6,8	5,8		6,2	5,5		5,1	5		4,2			26
28	6,6	5,6	4,9	6	5,4		5	4,8		4,1	3,9		28
30	6,4	5,5	4,9	5,9	5,3	4,8	4,9	4,6		4	3,8		30
32	6,3	5,4	4,8	5,6	5,2	4,7	4,7	4,4	4,4	3,9	3,6		32
34	6,1	5,3	4,7	5,4	5,1	4,6	4,5	4,3	4,2	3,8	3,5	3,4	34
36	5,9	5,1	4,6	5,1	4,9	4,5	4,3	4,1	4,1	3,7	3,4	3,3	36
38	5,6	5	4,5	4,9	4,8	4,5	4,2	4	3,9	3,5	3,3	3,2	38
40	5,3	4,9	4,5	4,6	4,6	4,4	4	3,8	3,8	3,4	3,2	3,1	40
42	5	4,7	4,4	4,4	4,4	4,3	3,8	3,7	3,6	3,2	3,1	3	42
44	4,8	4,6	4,3	4,2	4,2	4,2	3,6	3,5	3,5	3,1	3	2,9	44
46	4,5	4,4	4,3	4	4	4,1	3,5	3,4	3,4	3	2,9	2,8	46
48	4,2	4,3	4,2	3,8	3,8	3,9	3,3	3,3	3,3	2,8	2,8	2,8	48
50	4	4,2	4,2	3,6	3,7	3,7	3,1	3,1	3,2	2,7	2,7	2,7	50
52	3,8	4	4,1	3,4	3,5	3,6	3	3	3,1	2,6	2,6	2,6	52
54	3,5	3,7	3,8	3,2	3,3	3,4	2,8	2,9	2,9	2,5	2,5	2,5	54
56	3,3	3,5	3,6	3	3,1	3,2	2,6	2,8	2,8	2,3	2,4	2,4	56
58	3,1	3,3	3,4	2,8	2,9	3,1	2,5	2,6	2,7	2,2	2,3	2,3	58
60	2,9	3,1	3,2	2,6	2,7	2,9	2,3	2,5	2,6	2,1	2,2	2,3	60
62	2,7	2,9	2,9	2,4	2,6	2,7	2,1	2,3	2,4	1,9	2,1	2,2	62
64	2,6	2,7	2,7	2,2	2,4	2,5	2	2,1	2,2	1,8	1,9	2,1	64
66	2,4	2,5	2,5	2,1	2,2	2,2	1,8	2	2,1	1,6	1,8	2	66
68	2,2	2,3	2,3	1,9	2	2	1,6	1,8	1,9	1,5	1,7	1,8	68
70	1,9	2,1		1,7	1,9	1,8	1,5	1,6	1,7	1,3	1,5	1,7	70
72	1,7	1,7		1,6	1,7	1,6	1,4	1,5	1,5	1,2	1,4	1,5	72
74				1,4	1,5		1,2	1,3	1,3	1,1	1,2	1,3	74
76				1,1	1,2		1,1	1,2	1,2		1,1	1,2	76
78							1	1,1	1,1			1	78

t_210_14011_01_000 / 14211_01_000 / 14411_01_000